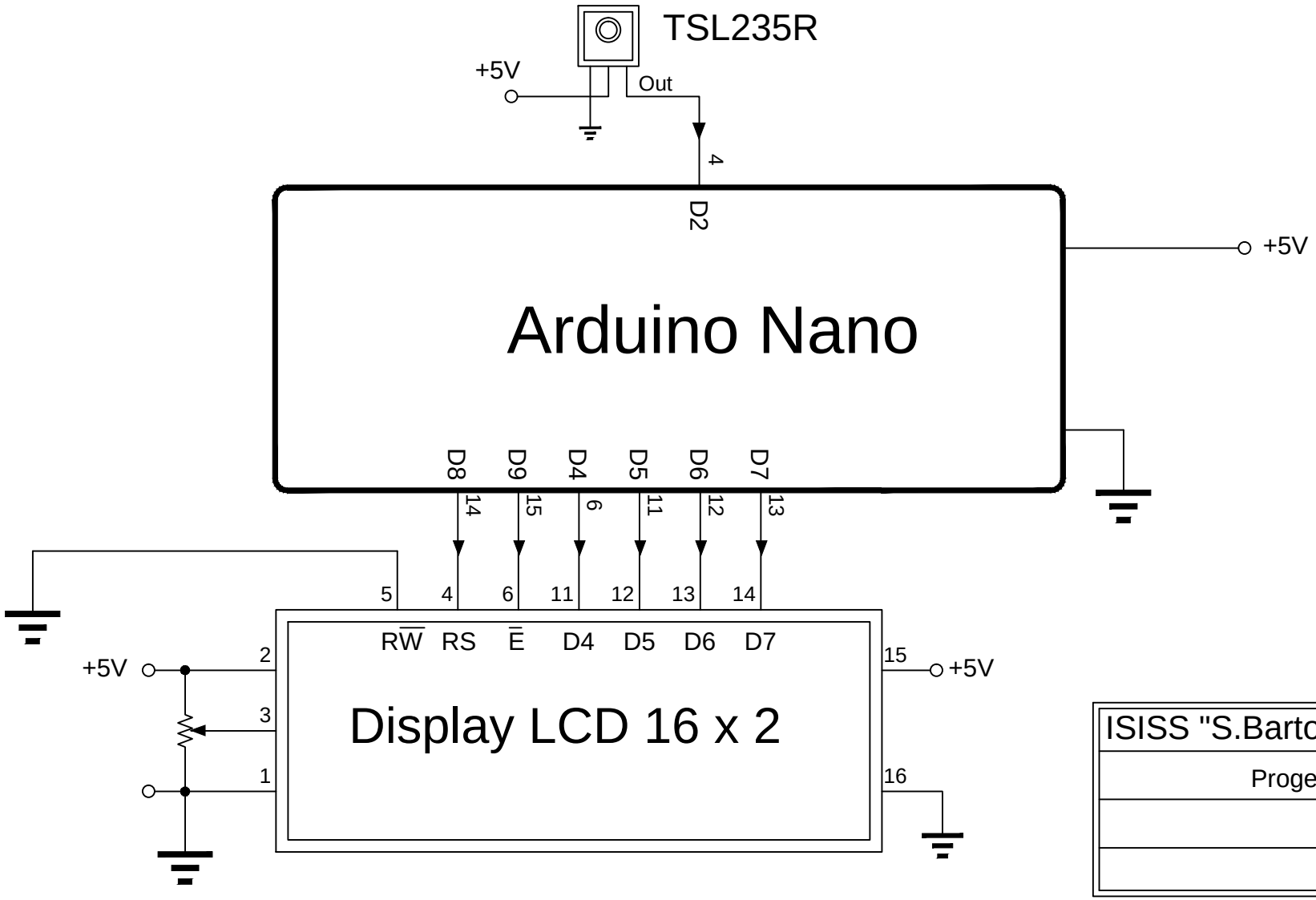

ISISS "S.Bartoli" - MONTELLA (Av)
Progetto Arduino 15
Luxmetro